Przekrój A-A
(1:50)

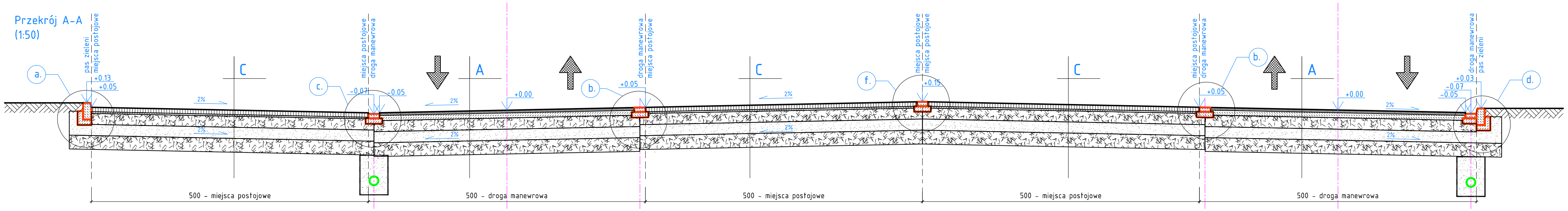

Przekrój B-B
(1:50)

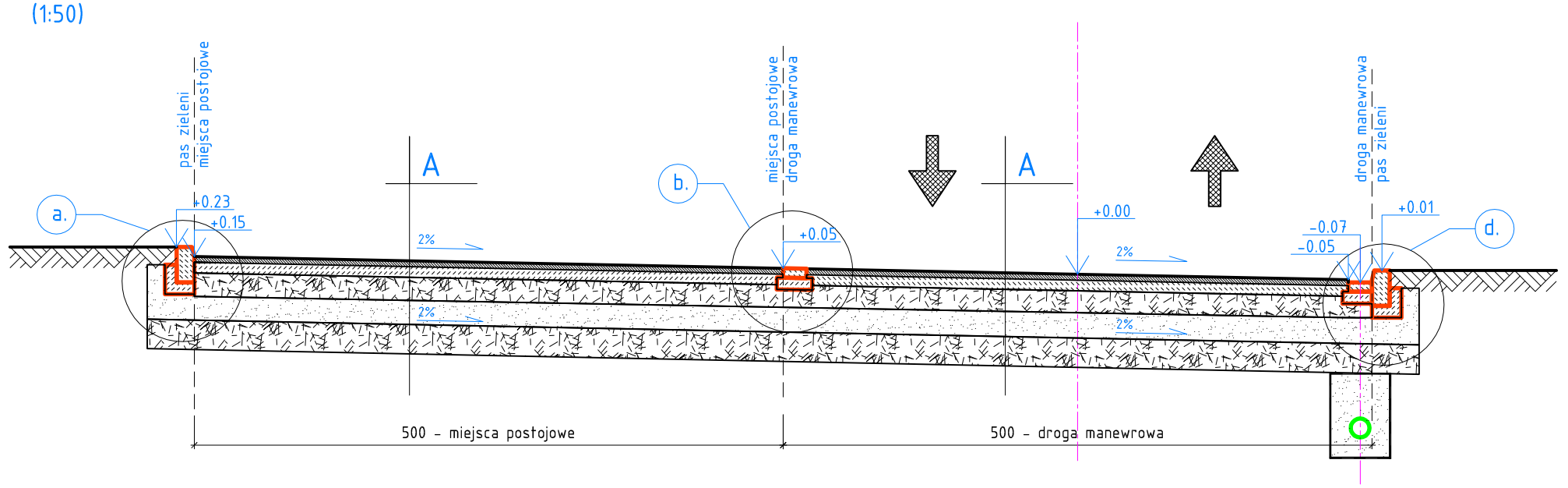

Przekrój C-C
(1:50)

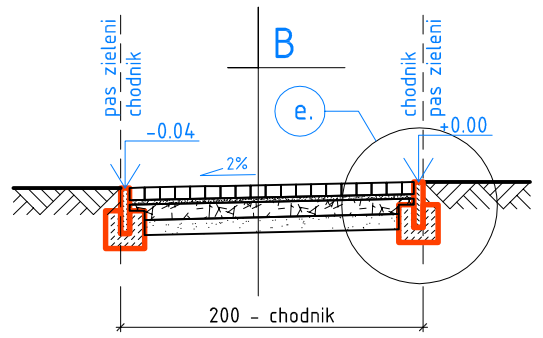

OBJAŚNIENIA:
- Na łukach stosować krawężniki łukowe o promieniach podanych na rysunku nr 1 - projekt zagospodarowania terenu, nie dopuszcza się stosowanie krawężników prostych, ciętych
- Przed rozpoczęciem robót dokładne wymiary sprawdzić na budowie

A - DROGA MANEWROWA

LP	WARSTWA	GRUBOŚĆ
1	Warstwa ścieralna z betonu asfaltowego ac11s	5 cm
2	Skropienie międzywarstwowe emulsją kationową w ilości 0,5kg/m²	
3	Podbudowa zasadnicza z betonu asfaltowego ac16p	9 cm
4	Skropienie międzywarstwowe emulsją kationową w ilości 0,7kg/m²	
5	Podbudowa pomocnicza z kruszywa granitowego łamanego stabilizowanego mechanicznie 0/63	20 cm
6	Warstwa odsączająca/mrozoochronna z piasku średniego	20 cm
7	Stabilizacja gruntu spoiwem cementowym o wytrzymałości Rm=5,0MPa (stanowiąca podłoże gruntowe o nośności G1 i wtórnym module odkształcenia 100MPa)	25 cm
8	Podłoże gruntowe	

B - CHODNIK

LP	WARSTWA	GRUBOŚĆ
1	Warstwa ścieralna z kostki betonowej	8 cm
2	Podsypka cementowo - piaskowa 1:7	3 cm
3	Podbudowa zasadnicza z kruszywa łamanego granitowego 0/31,5 stabilizowanego mechanicznie	10 cm
4	Warstwa odsączająca/mrozoochronna z piasku średniego stabilizowana mechanicznie	20 cm
5	Grunt rodzimy	

C - MIEJSCA POSTOJOWE

LP	WARSTWA	GRUBOŚĆ
1	Warstwa ścier. z płyt ażurowych wypeł. miałem kamiennym	8 cm
2	Podsypka piaskowo - cementowa	3 cm
3	Podbudowa zasadnicza z kruszywa granitowego łamanego stabilizowanego mechanicznie 4/63	20 cm
4	Warstwa odsączająca/mrozoochronna z piasku średniego	20 cm
5	Stabilizacja gruntu spoiwem cementowym o wytrzymałości Rm=5,0MPa (stanowiąca podłoże gruntowe o nośności G1 i wtórnym module odkształcenia 100MPa)	25 cm
6	Podłoże gruntowe	

Szczegół a.
(1:20)

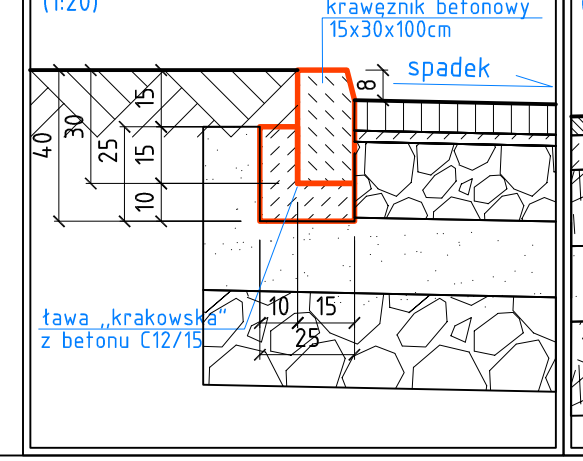

Szczegół b.
(1:20)

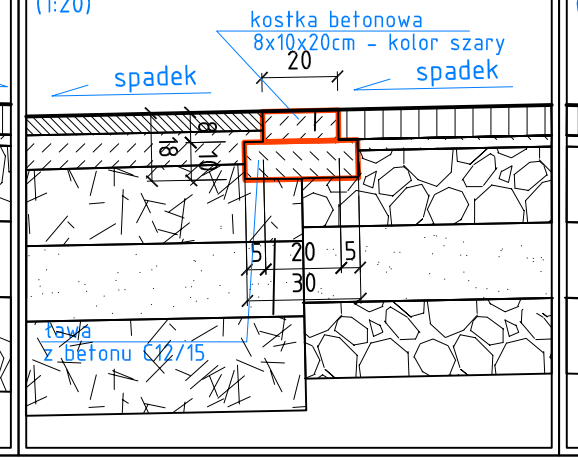

Szczegół c.
(1:20)

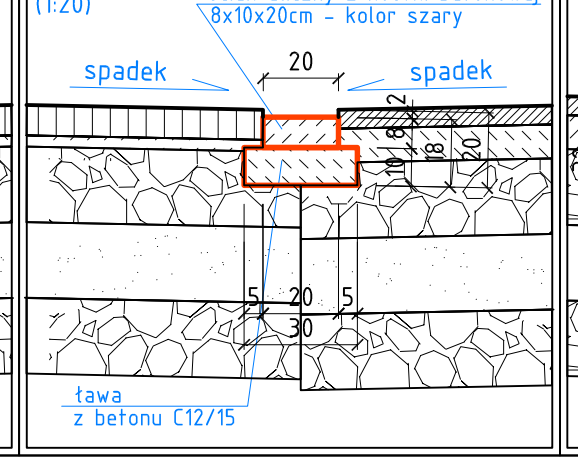

Szczegół d.
(1:20)

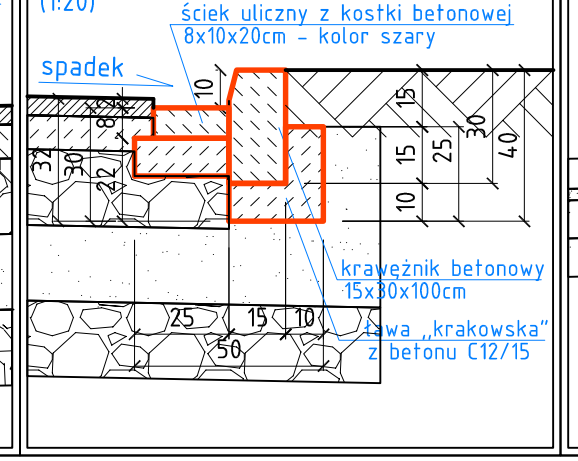

Szczegół e.
(1:20)

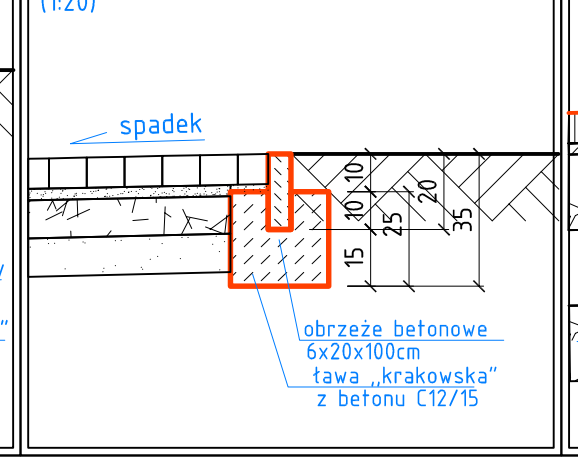

Szczegół f.
(1:20)

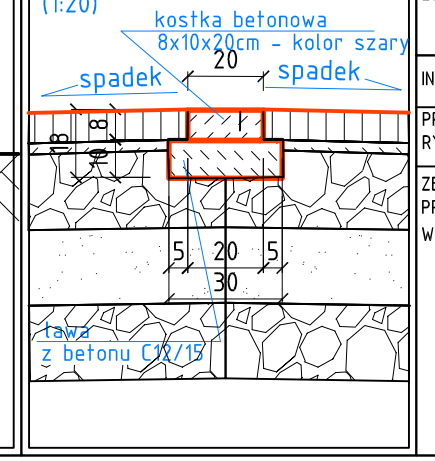

PLANBUD PAWEŁ OPAŁKA, UL. ZJEDNOCZENIA 9/2, 48-304 NYSA
TEL.:77 44 55 174

NAZWA OBIEKTU	Budowa parkingu przy ul. Papierniczej w Głuchołazach na zapleczu Żłobka Miejskiego			
LOKALIZACJA	ADRES	48-340 Głuchołazy, ul. Papiernicza, al. Jana Pawła II		
	DZIAŁKI	1931/1, 1261/2, 1290/2		
	OBRĘB EWIDENCYJNY	Głuchołazy		
	JEDNOSTKA EWIDENCYJNA	Głuchołazy - miasto		
INWESTOR	Urząd Miejski w Głuchołazach, ul. Rynek 15, 48-340 Głuchołazy			
PRZEDMIOT RYSUNKU	Przekroje drogowe			
ZESPÓŁ PROJEKTOWY WG BRANŻ	BRANŻA	PROJEKTANT/SPRAWDZAJĄCY	ASYSTENT	
	-			Data: 29 XI 2017
	Drogowa	mgr inż. Paweł Opałka 26/02/Op.	inż. Maciej Rodak	Skala: 1:500
	-			
	-			Rys. nr: 2/2-DR
	-			
	-			STADIUM DOKUMENTACJI: Projekt wykonawczy
	-			